OPITEC Hobbyfix

111.655

LED-Schreibtischlampe Holz

Benötigtes Werkzeug:

Laubsäge oder Dekupiersäge
Bohrer ø 6/8/10 mm
Schleifpapier bzw. Werkstattfeile
Kegelsenker
Rundzange
Seitenschneider
Bleistift, Lineal
evtl. Lötkolben und Lot

Hinweis
Bei den OPITEC Werkpackungen handelt es sich nach Fertigstellung nicht um Artikel mit Spielzeugcharakter allgemein handelsüblicher Art, sondern um Lehr- und Lernmittel als Unterstützung der pädagogischen Arbeit.

STÜCKLISTE				
	Stückzahl	**Maße (mm)**	**Bezeichnung**	**Teile-Nr.**
Sperrholz	1	300x210x5	Bodenplatte + Seitenteile + Einlegeböden	1
Holzleiste	4	250x20x5	Rückwände + Zwischenwände + Front	2
USB-LED Lampe ohne/mit Stecker	1		Beleuchtung	3
Miniatur-Kippschalter	1		Ein- und Ausschaltung	4
Nagelschelle	1		Befestigung Lampe	5
Batterieclip	1		Batterieanschluß	6
Schraube	1		Befestigung Nagelschelle	7
Widerstand 220 Ohm	1		Vorwiderstand	8

BAUANLEITUNG

Allgemein:

Das Anschließen der Kabel kann durch Verdrillen oder durch Löten erfolgen. Schaltplan Seite 6 beachten!

1. Die einzelnen Teile nach Schablone (Seite 5) auf das Sperrholz (1) sowie die Holzleisten (2) übertragen. (s. Abb. 1)

2. Die einzelnen Teile mit der Laubsäge bzw. der Dekupiersäge aussägen. Alle Sägekanten mit Schleifpapier säubern.
   Die Bohrungen im Einlegeboden (e) mit dem jeweiligen Bohrer durchbohren. Bohrungen mit einem Kegelsenker säubern.

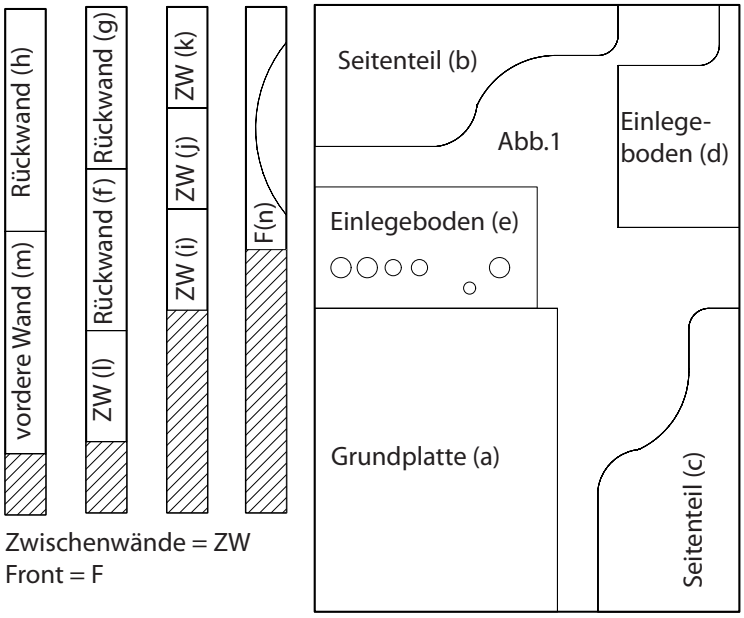

Aufbau:

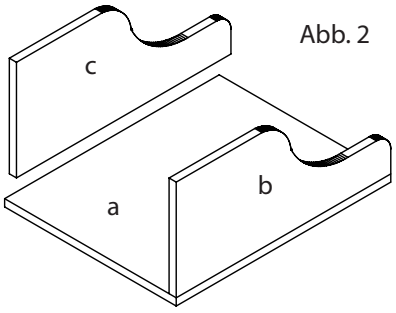

3. Die Seitenteile (b+c) wie abgebildet auf die Grundplatte (a) aufleimen. (Abb.1)

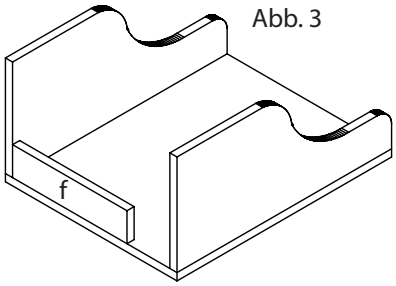

4. Die Rückwand (f) wie abgebildet auf der Grundplatte (a) sowie am Seitenteil (c) festleimen. (Abb. 3)

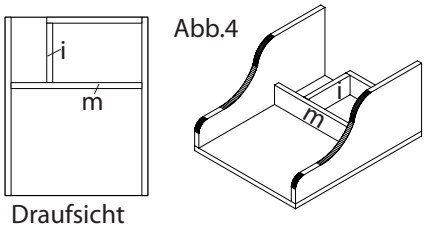

5. Die Zwischenwand (i) sowie die vordere Wand des Aufbaus (m) wie in der Draufsicht gezeigt einleimen. (Abb.4)

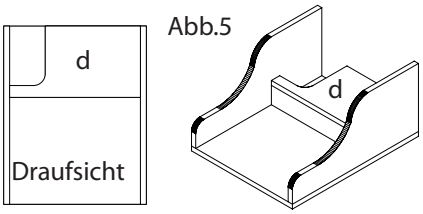

6. Den Einlegeboden (d) wie in Abb. 5 gezeigt aufleimen.

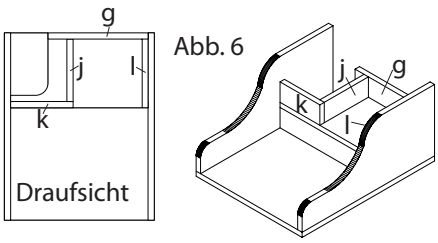

7. Die Rückwand (g), und die Zwischenwände (j,k,l) wie in Abb. 6 gezeigt auf den Einlegeboden (d) aufleimen.

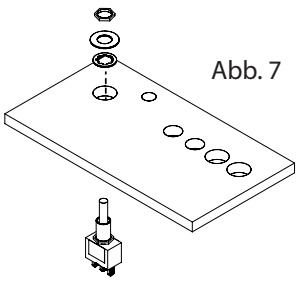

8. Den Schalter (4) wie abgebildet in der dafür vorgesehene Bohrung im Einlegeboden (e) festschrauben. (Abb. 7)

BAUANLEITUNG

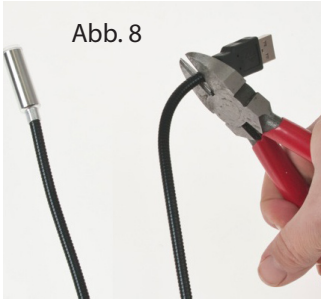

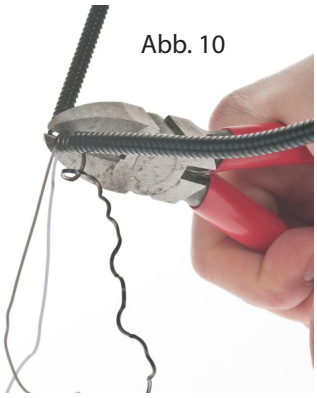

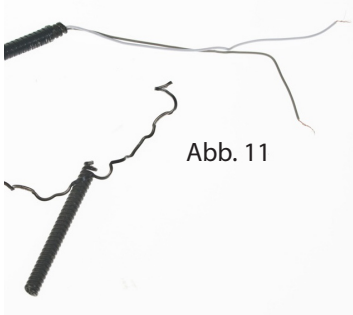

9. Liegt der Werkpackung eine LED Lampe bei, bei welcher der USB-Stecker noch vorhanden ist muss dieser mit einem Seitenschneider abgezwickt werden. (siehe Abb. 8)

10. An der Lampe (3) die äussere Metallschicht ca. 50 mm abwickeln. Die abgewinkelte Feder mit der Biegezange umbiegen und die beiden Kabel an der durch die Biegung geöffneten Stelle herausziehen. (s. Abb. 9)

11. Die Feder mit dem Seitenschneider an der gebogenen Stelle kürzen. (Abb. 10)

12. Die beiden Kabel ca.10mm abisolieren. Kabelenden verdrillen bzw. verzinnen.

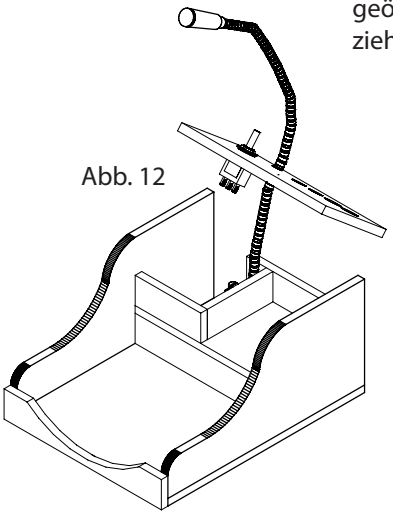

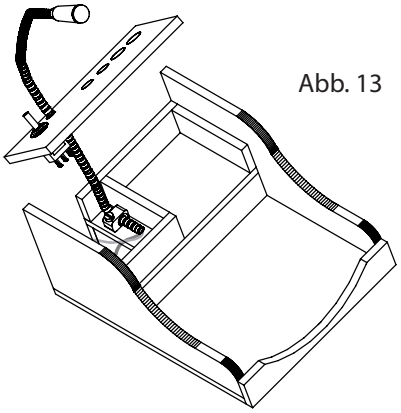

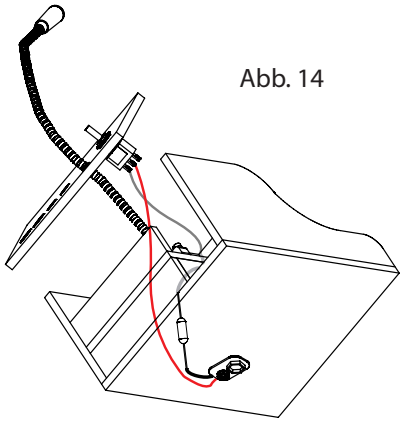

13. Die Lampe (3) wie abgebildet durch die dafür vorgesehene 6mm-Bohrung im Einlegeboden (e) stecken. (Abb. 12)

14. Die Lampe (3) mit der Nagelschelle (5) und der Schraube (7) wie abgebildet auf dem Einlegeboden (d) befestigen.

15. Das schwarze Kabel des Batterieclips (6) kürzen, abisolieren und an einem Bein des Widerstandes (8) anlöten. Das hellgraue Kabel der Lampe (3) kürzen und am anderen Bein des Widerstandes anlöten. Das rote Batterieclip-Kabel am mittleren Anschluß des Schalters (4) anschließen bzw. anlöten. Das dunkelgraue Lampenkabel am äusseren Anschluß des Schalters anschließen oder anlöten.
Funktionskontrolle:
9V Blockbatterie anschließen und Schalter ein und ausschalten. Lampe muß leuchten. Anschließend den Einlegeboden (e) aufleimen.

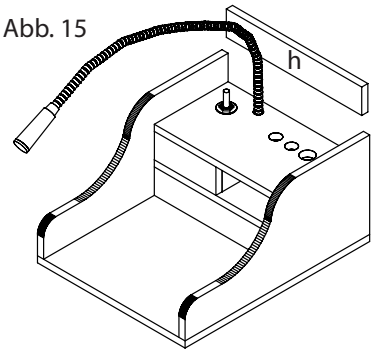

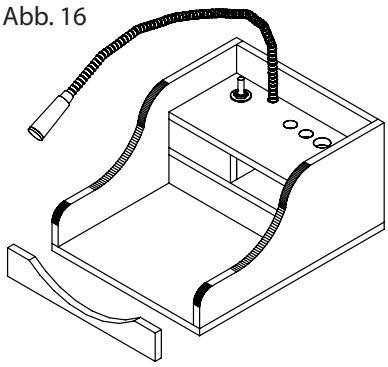

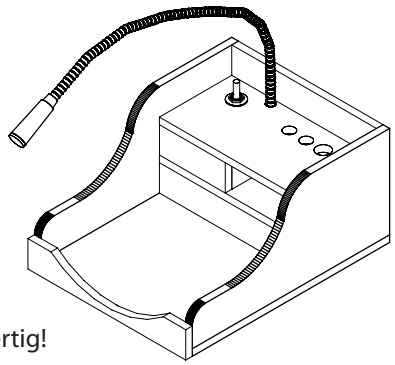

16. Die Rückwand (h) wie abgebildet auf den Einlegeboden (e) und an den Seitenteilen (b+c) verleimen. (Abb. 15)

17. Die Front (n) wie abgebildet aufleimen. (Abb. 16)

Fertig!

BAUANLEITUNG

SCHNEIDEPLAN
M 1:2

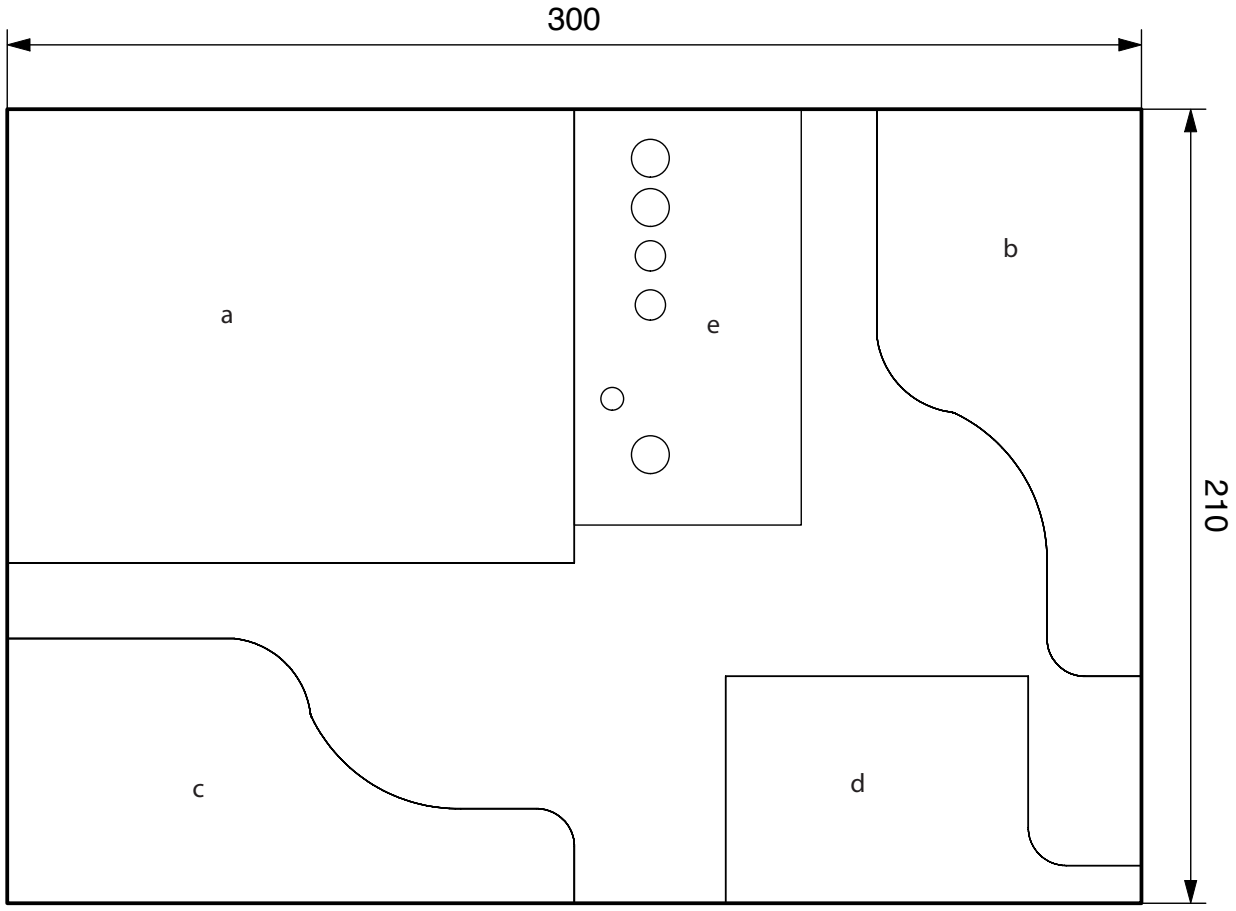

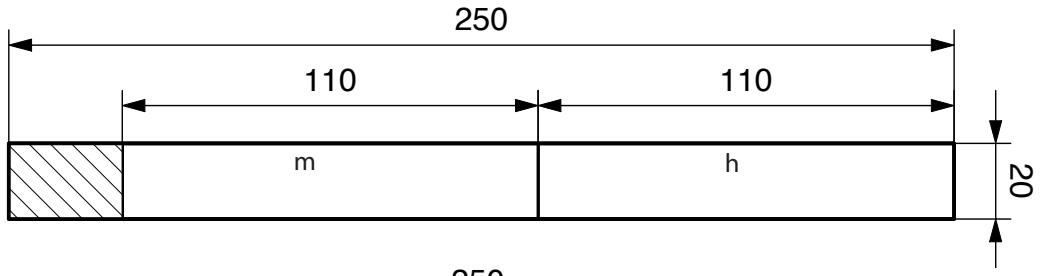

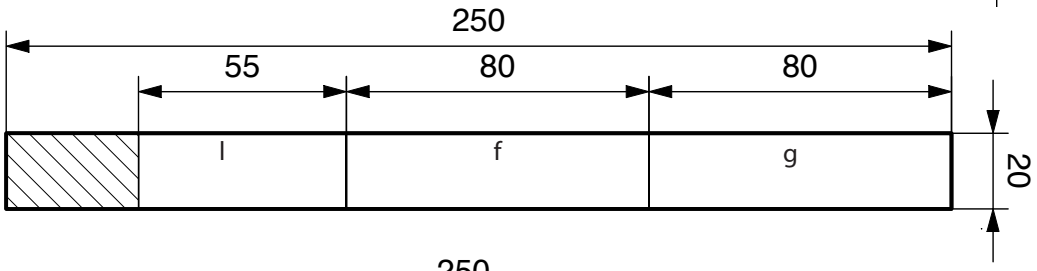

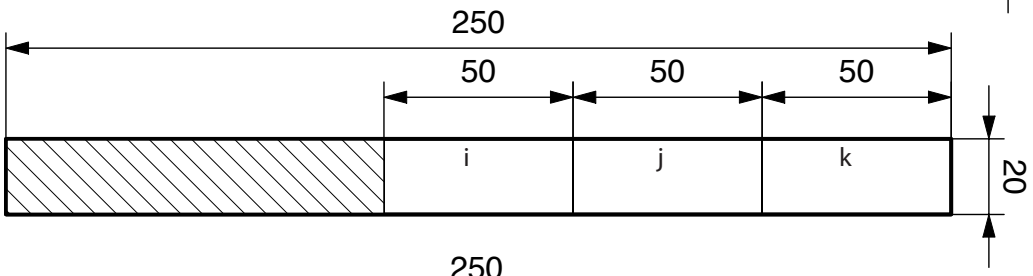

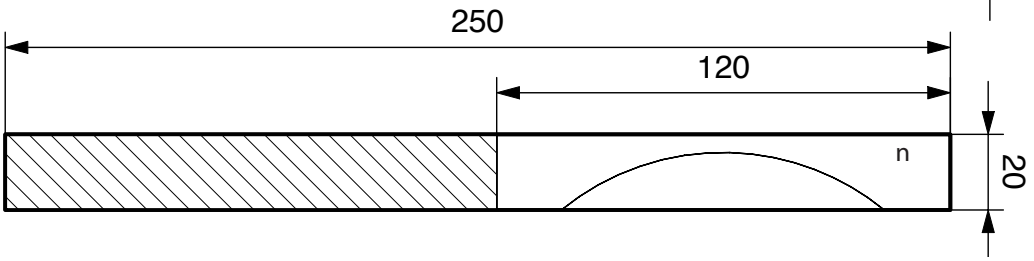

D111655#1

BAUANLEITUNG

Schablonen
Grundplatte/Seitentieile
M 1:1

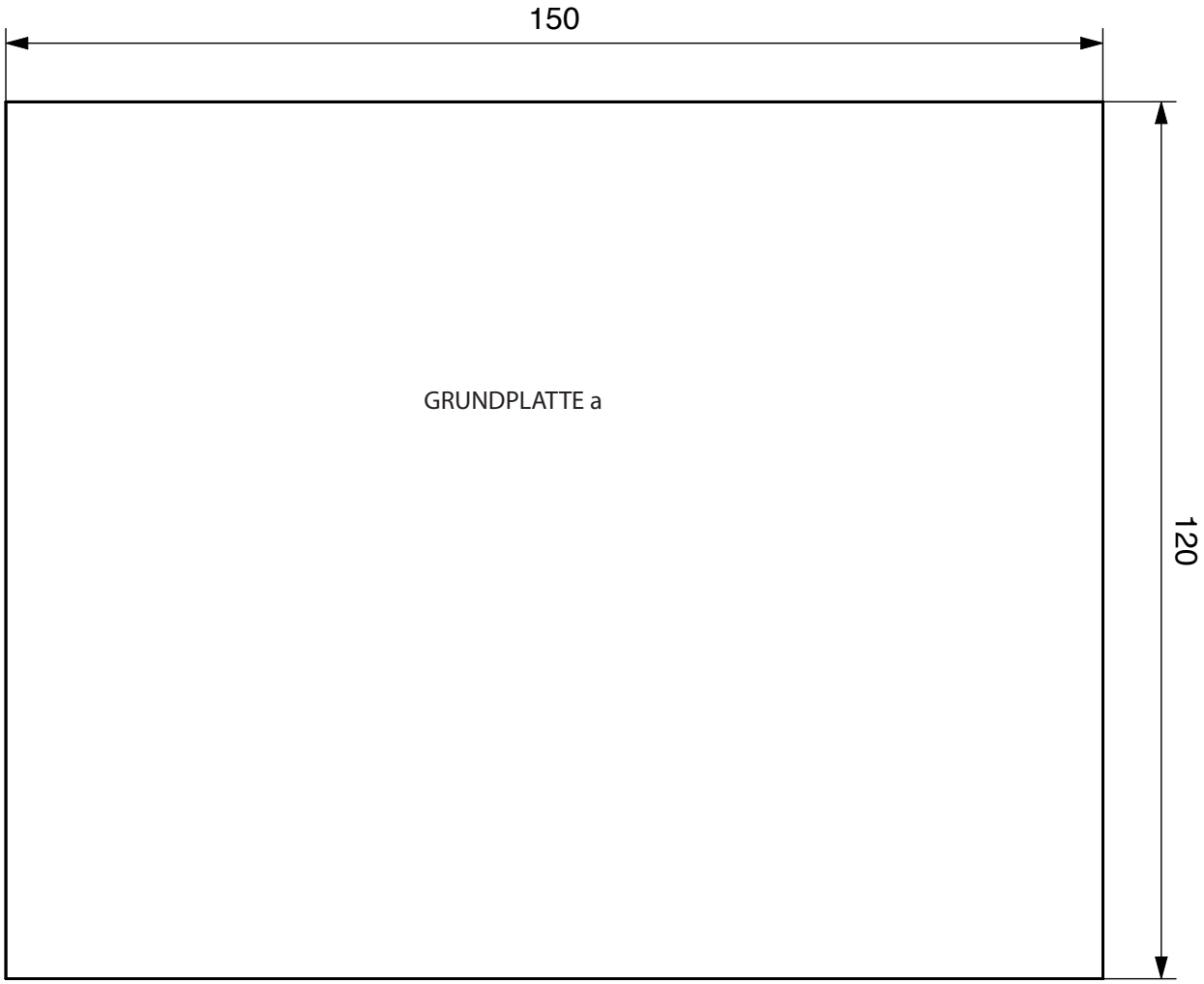

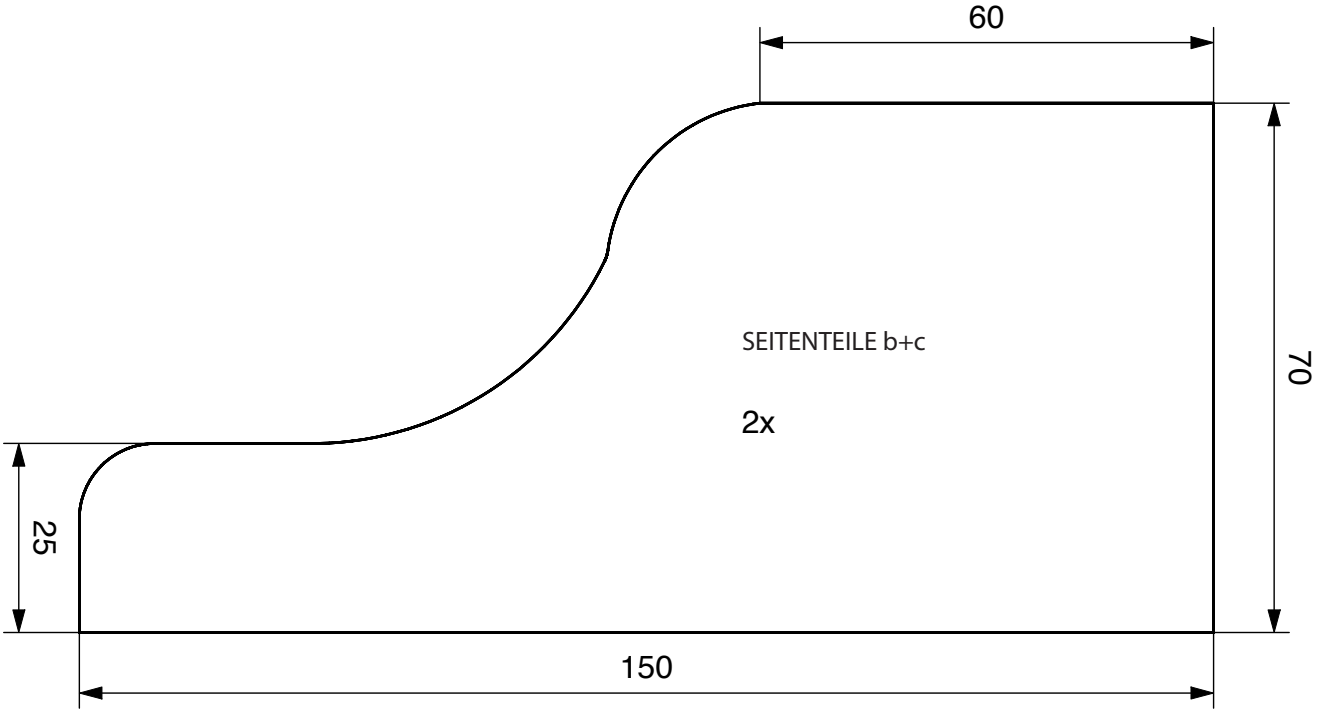

BAUANLEITUNG

Schaltplan

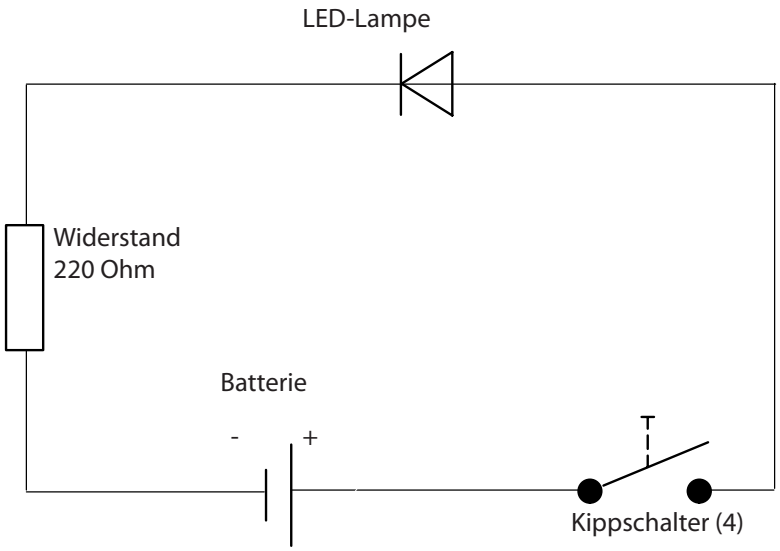

BAUANLEITUNG
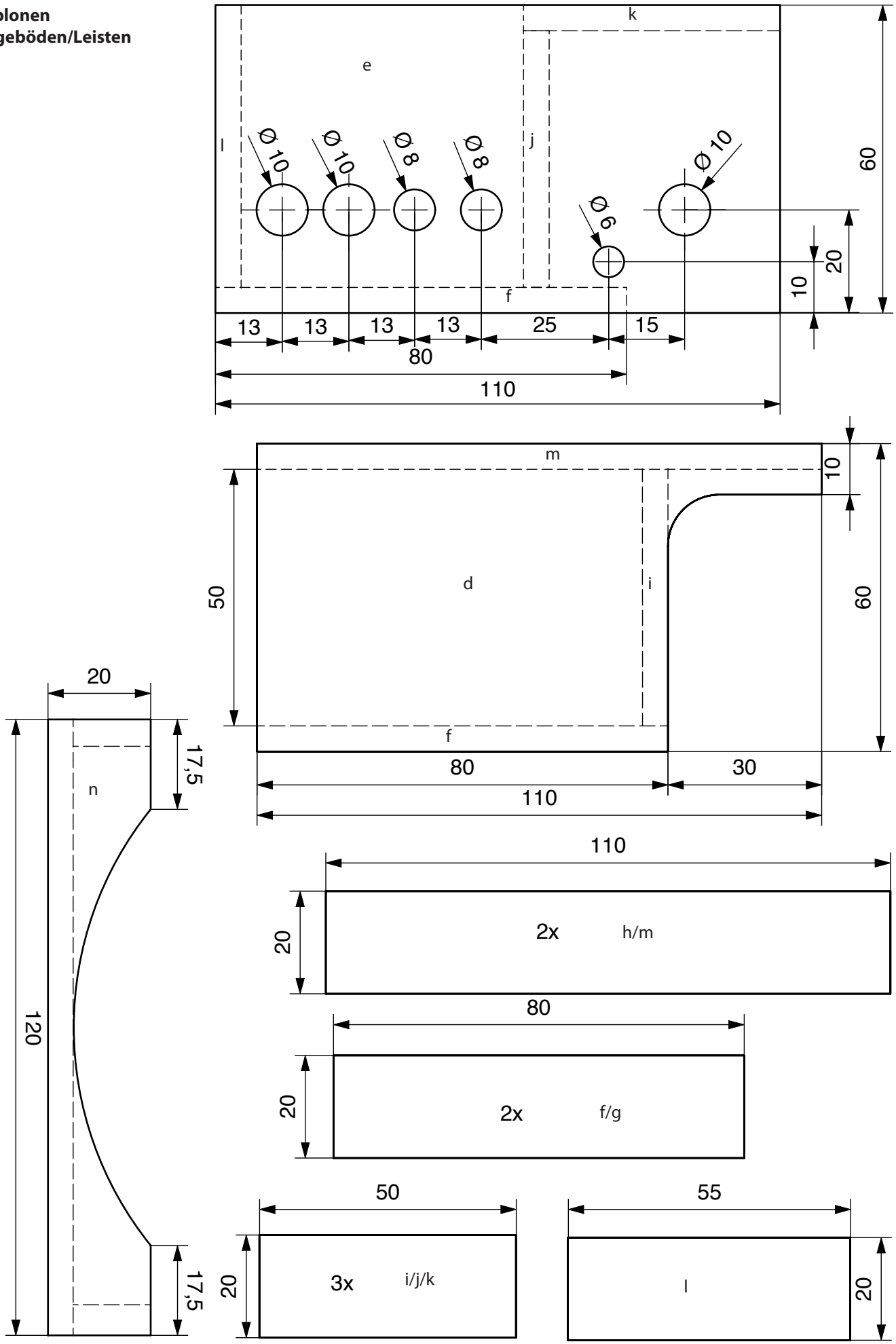
Schablonen
Einlegeböden/Leisten
M 1:1